センサーフォーク＆カメラフォーク - 適用例

下記のような現場、用途に使用いただけます:

- 物流倉庫
- 高所への積み付け作業
- 暗所での作業
- 奥行き方向へ2パレットのラッキング
- ラベルの読み取りが必要となる現場
- パレットに積まれた袋物のハンドリング
- ドロップシャンクフォークでのボートハンドリング
- 汚れに厳しい清潔な現場

多様なニーズに適した仕様をご用意

モデル	センサーフォーク			カメラフォーク		
機能	内蔵型カメラ、フルセンサーパッケージ：距離センサー、上方検知センサー、水平ターゲットライン			内蔵型カメラ 水平ターゲットライン		
マウンティング	標準	低背モデル バックレスト付フォークリフト用		標準	低背モデル バックレスト付フォークリフト用	
伝送方式	WiFi	WiFi	有線	WiFi	WiFi	有線

アクセサリー

- レンズプロテクターキット
  スクリーンプロテクター
  センサープロテクター
  レンズ用クロス
- 追加バッテリ
- 追加バッテリ充電器
  （バッテリ1個充電用
  または2個同時充電用）
- 電圧変換キット

カスケード（ジャパン）リミテッド

本　社　〒661-0978 兵庫県尼崎市久々知西町2丁目2番23号　TEL:06(6420)9771(代)　FAX:06(6420)9777

Cascade is a registered trademark of Cascade Corporation.
© Cascade Corporation 2020. All rights reserved.

www.cascorp.com

Form 6941627 GB 03/20

センサーフォーク

優れた視認性の先進ハンドリングソリューション

フォーク先端カメラとセンサー技術で
フォークリフトをアップグレード！

cascade JAPAN LTD

センサーフォークはオペレータの視認性を高め荷役作業の効率化に寄与します。

センサーフォークは、カメラ、距離センサー、上方検知センサーを活用し、フォークと荷物が接触する位置を正確に把握することで製品やパレットへのダメージ低減に貢献します。

交換容易

充電式バッテリーパック

1つの現場で25台以上を同時に使用可能

クロストークの心配は有りません

多様なフォーク長さ

様々な現場に適したフォーク長さに対応

視界を最適化

通常環境や低照度環境でもクリアで鮮明なリアルタイム画像を映し出す高解像度デジタルカメラ搭載

多様なモデルに適応

様々なメーカのリフトに取付け可能な低背モデル用トランスミッションバックパック

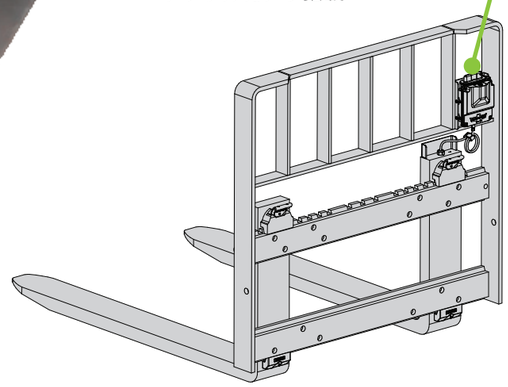

低背モデル
カメラフォーク/ センサーフォーク

基本操作

簡単取付け

マストからの配管不要な
RAMマウンティングディスプレイ

高解像度タッチスクリーンディスプレイ
（ワイヤレス通信機能付き）

調整可能な水平ターゲットライン

距離検知と上方検知で精度を最大化

12時間のバッテリ寿命と工具不要の簡単な電池交換

低照度対応カメラが暗所での作業をアシスト

フォークチルト角度計測

オペレータに優しい設計

人間工学に基づいたRAMマウンティング採用のディスプレイは、簡単着脱、使用を可能にします。

カスタマイズ可能

タッチスクリーン技術による高解像度ディスプレイには、調整可能な水平ターゲットライン、フォークチルト角度インジケーター、距離感知、多様な表示言語設定機能が備わっています。

カメラフォーク

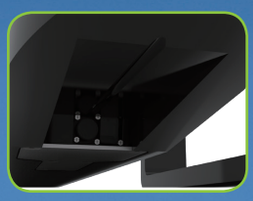

カメラ本体と配線がフォークに埋め込まれ保護されているため、長寿命を実現

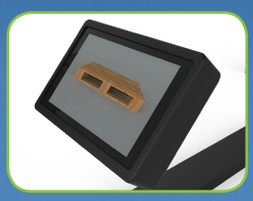

フレキシブルなオペレーションを可能にする画角調整対応カメラ

15mのワイヤレス通信距離

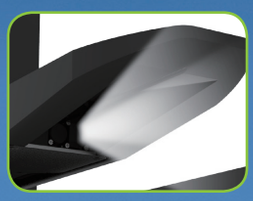

低照度対応カメラが、暗所での作業をアシスト

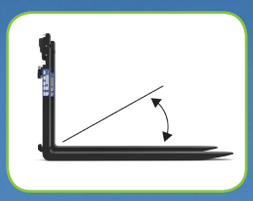

フォークティルト角計測

用途

ワイヤレスカメラが埋め込まれたカメラフォークは、フォークリフトからの視界性の向上、正確な荷物のハンドリングを実現します。カメラフォークにより製品へのアプローチが容易になり、製品やパレットへのダメージを防ぎます。

高所での積み付け、積み降ろし作業、ラックで2パレットを前後に配置する作業、暗所での作業、フォーク差込み位置や角度調整が必要となるあらゆる現場において、作業性の向上が期待できます。

特徴

- フォーク先端に埋め込まれたカメラ
- フォーク片側へ機能搭載
- 連続稼働時間：12時間
- ワイヤレス通信距離：15m
- クロストーク対策 (半径15m以内、25台同時稼働)
- 7インチタッチスクリーンディスプレイ
- 画角調整対応カメラ
- フォークチルト角度表示 (+/- 15°)
- 低照度対応カメラによる暗所作業アシスト
- LEDライト装備

オプション

- ドロップシャンクフォーク
- 特寸フォーク

技術仕様一覧		
カメラ	画素数	2 MP
	ビデオフレームレート	最大30 fps @ 1080p
	画角	36°
ディスプレイ	スクリーンサイズ、解像度	7インチ、1280 x 800
	ディスプレイ寸法	220 x 150 x 62（mm）
	マウンティング	VESA（ボルトパターン）
	対応電源	9-24V 2A (リフト側電源)
本体用バッテリ	電圧	15V Li-Ion 電池
	容量	3200 mAh
	稼働時間	12時間連続稼働
	規制	IEC62133:2012 チャプタ 8.3.8
	充電時間	25℃、最大電流時、最大3時間
	Li-Po バッテリ充電器	AC 100-240V 50/60Hz
外観寸法	フォーク寸法	幅122 mm、厚み40/45 mm（25A）
インターフェース	Wi-Fi	2.4 GHz & 5 GHz
環境仕様	温度	作業時: 0°C to 40°C, 保管時: -20°C to 60°C
	耐水性	フォーク& ディスプレイ - IP67
	耐衝撃性	MIL-STD-810F (40G @ 6ms)
主要機能	ライブカメラディスプレイ、フォークチルト角度、バッテリ残量、フォーク位置ターゲットライン、日付/時間、照度／コントラスト調整、LEDライト	
ソフトウェア	Wi-Fi接続により容易にアップデート可能	

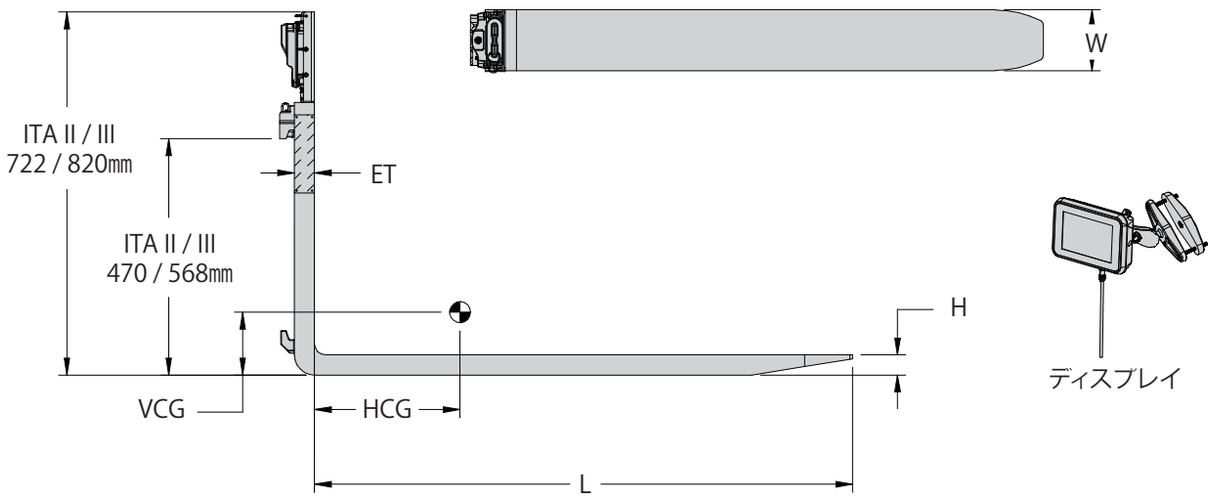

カタログ番号	許容荷重 @荷重中心 (mm)	フォーク長さ (mm) L	フォーク厚み (mm) H	フォーク幅 (mm) W	重量 (1ｾｯﾄ) kg	ﾏｳﾝﾃｨﾝｸﾞ ISO	HCG (mm)	VCG (mm)	ET (mm)
25A-CWF-2A-0416	2500@600	1067	40	122	118	2	329	125	40
25A-CWF-2A-0423	2500@600	1219	40	122	128	2	394	115	40
25A-CWF-2A-0516	2500@600	1067	45	122	131	2	329	127	45
25A-CWF-2A-0523	2500@600	1219	45	122	144	2	395	118	45
25A-CWF-2A-0539	2500@600	1524	45	122	170	2	532	103	45
35A-CWF-3A-7616	3500@600	1067	50	122	156	3	306	165	50
35A-CWF-3A-7623	3500@600	1219	50	122	170	3	369	153	50
35A-CWF-3A-7639	3500@600	1524	50	122	198	3	501	134	50
35A-CWF-3A-7646	3500@600	1829	50	122	227	3	639	121	50
45A-CWF-3A-7716	4500@600	1067	50	150	192	3	309	164	50
45A-CWF-3A-7723	4500@600	1219	50	150	208	3	371	152	50
45A-CWF-3A-7739	4500@600	1524	50	150	244	3	505	134	50
45A-CWF-3A-7746	4500@600	1829	50	150	280	3	643	120	50

- ドロップシャンクフォーク、特寸フォークをご希望の場合は、弊社までお問合せ下さい。
- ディスプレイ電源は、トラック電源使用可能。(9-24 V)
  その他のトラック電圧をご希望される場合は弊社までお問合せ下さい。

カスケード(ジャパン)リミテッド
本　社　〒661-0978 兵庫県尼崎市久々知西町2丁目2番23号　TEL:06(6420)9771(代)　FAX:06(6420)9777
●北日本営業所 ●南関東営業所 ●東京営業所 ●名古屋営業所 ●北信越営業所 ●近畿営業所 ●中国・四国営業所 ●西日本営業所

Cascade is a registered trademark of Cascade Corporation.
© Cascade Corporation 2019. All rights reserved.